INSTALLATION DRAWING

For Frontal view see foregoing page

DISEGNO DI INSTALLAZIONE

Per la vista frontale vedere pag. precedente

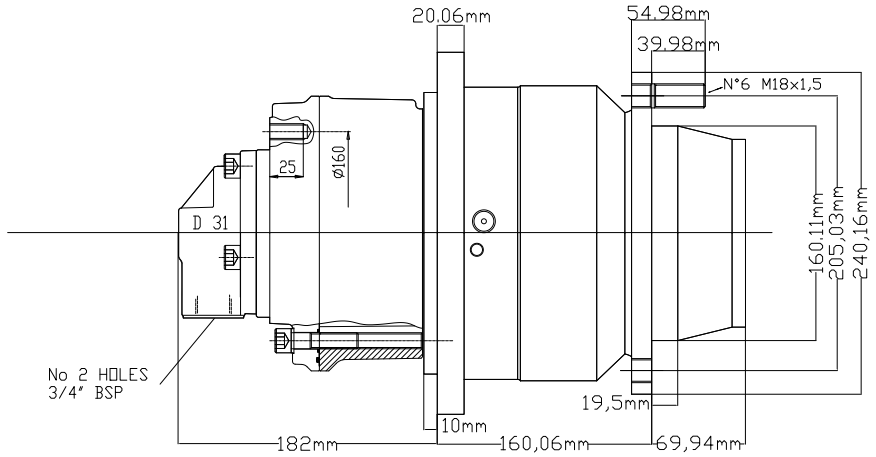

S 070 + GM 05 - D 31

Standard

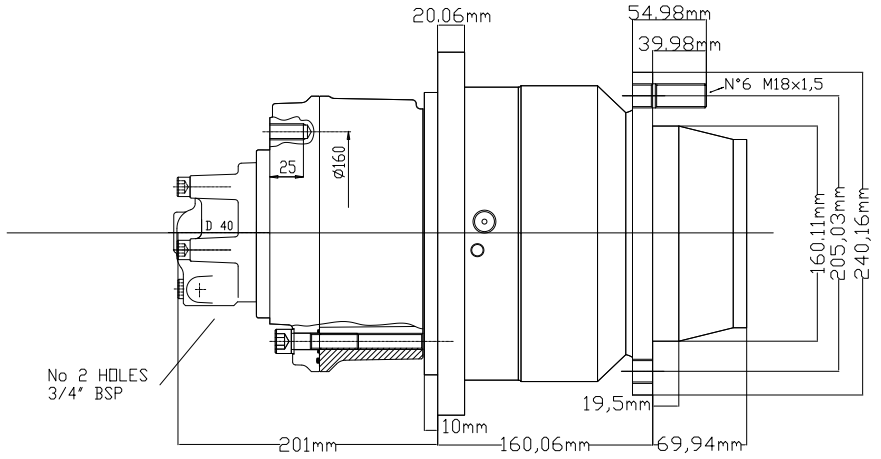

S 070 + GM 05 - D 40

On request

A richiesta

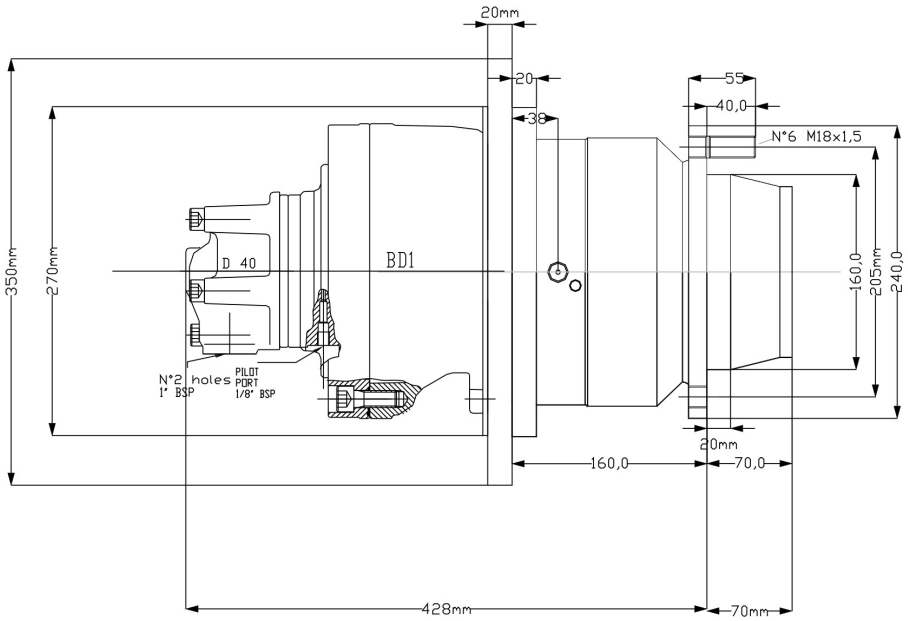

S 070 + BD 1 - D 40